建筑专业	工艺专业
结构专业	自动化专业
给排水专业	暖通专业
电气专业	设备专业
概算专业	总图专业
会签	

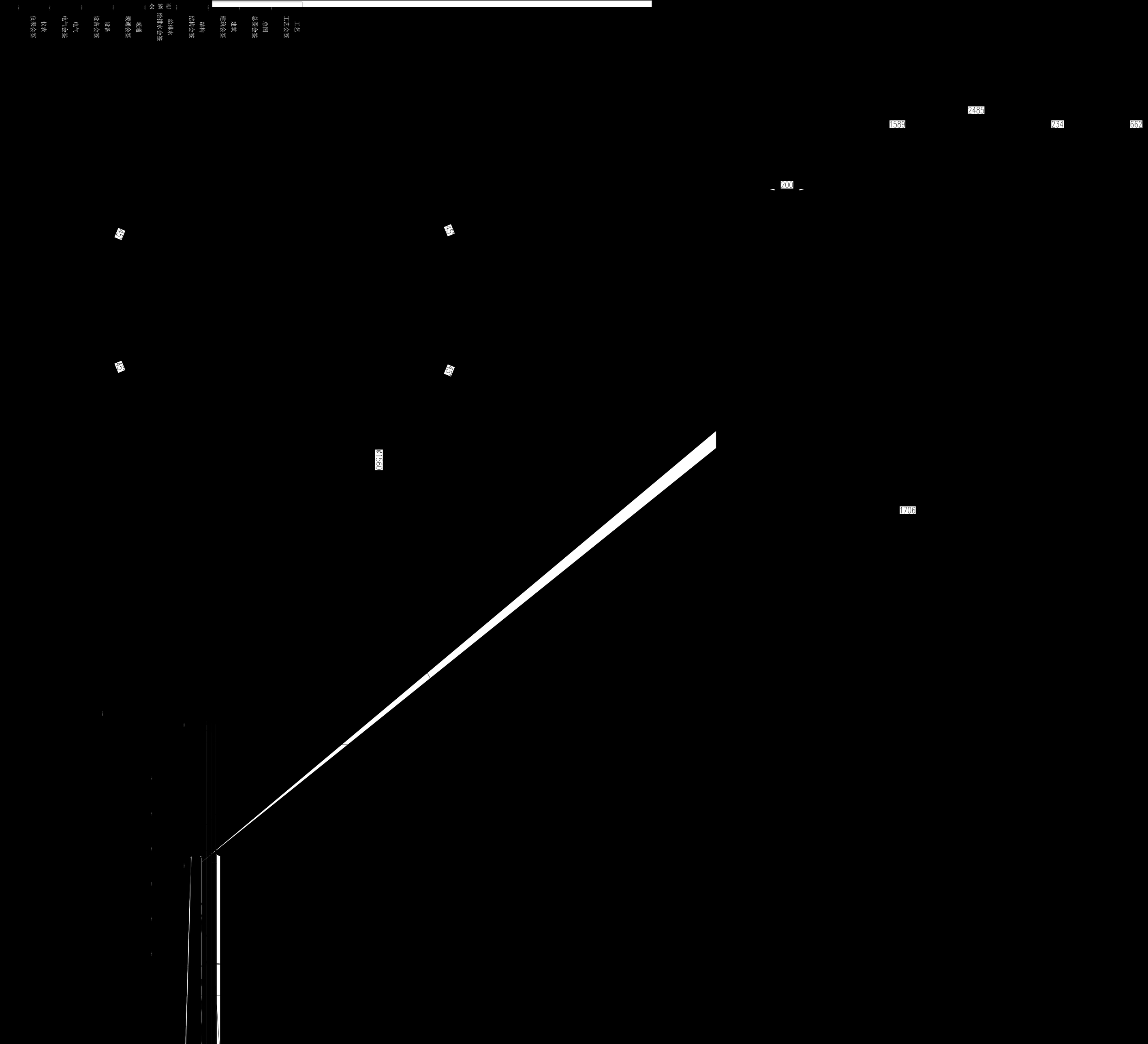

管箱筒体对接接头详图

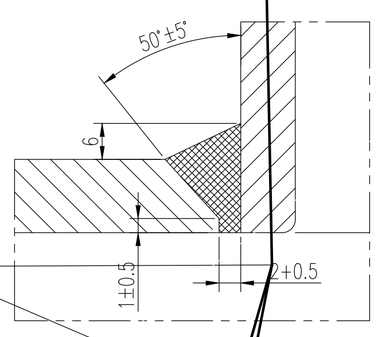

壳程壳体对接接头详图

换热管排

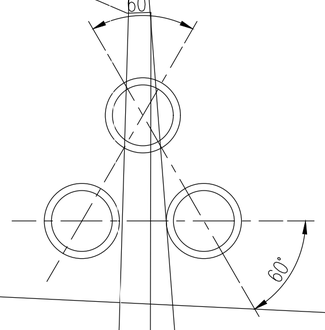

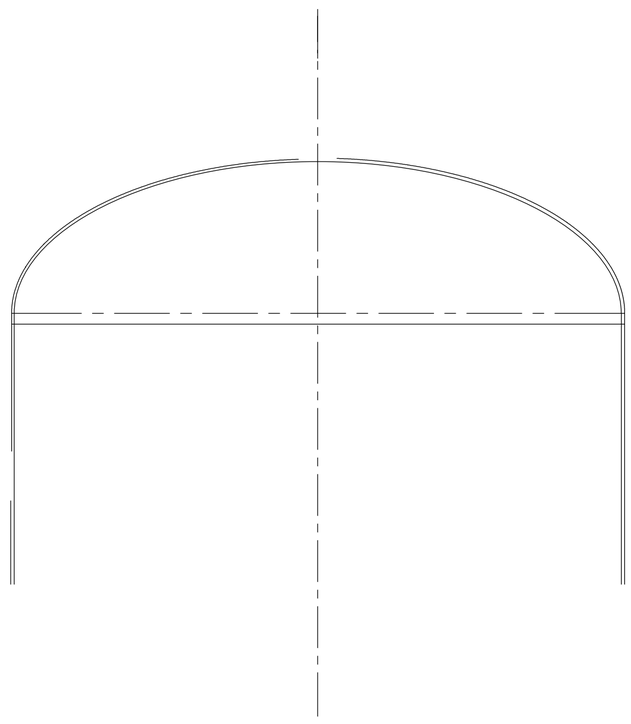

换热管孔详

会签栏

工艺
工艺会签
总图
总图会签
建筑
建筑会签
结构
结构会签
给排水
给排水会签
暖通
暖通会签
设备
设备会签
电气
电气会签
仪表
仪表会签

管箱筒体对接接头详图

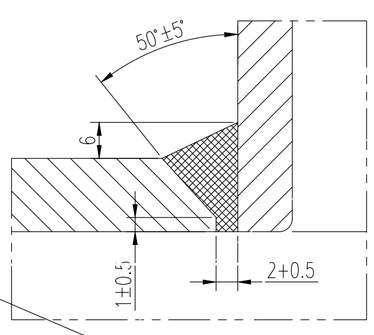

壳程壳体对接接头详图

换热管排

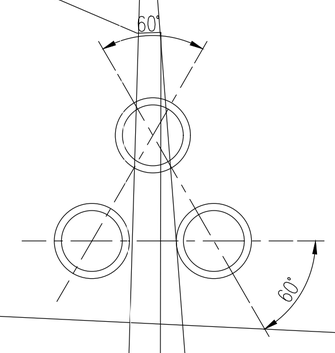

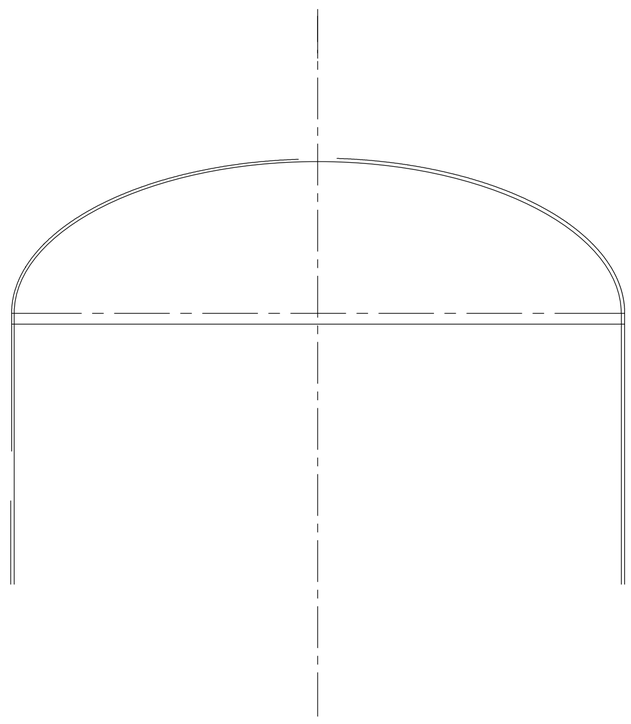

换热管孔详

会签栏	
	工艺
	工艺会签
	总图
	总图会签
	建筑
	建筑会签
	结构
	结构会签
	给排水
	给排水会签
	暖通
	暖通会签
	设备
	设备会签
	电气
	电气会签
	仪表
	仪表会签

5 膨胀节 t=12 Q345R 1.2 1:X 203

名

会签	
	工艺
	工艺会签
	总图
	总图会签
	建筑
	建筑会签
	结构
	结构会签
	给排水
	给排水会签
	暖通
	暖通会签
	设备
	设备会签
	电气
	电气会签
	仪表
	仪表会签

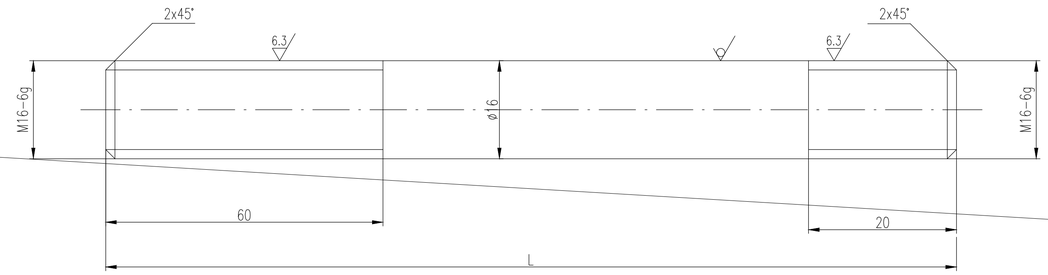

件 号	L	质量(kg)
5	3665	5.8
8	4070	6.4

注：拉杆应校直，不直度公差1mm/1000mm.

符号	连接尺寸标准	连接面型式	用途或名称

1 1

C 向

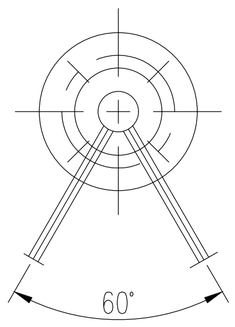

吊耳与壳体焊接详图

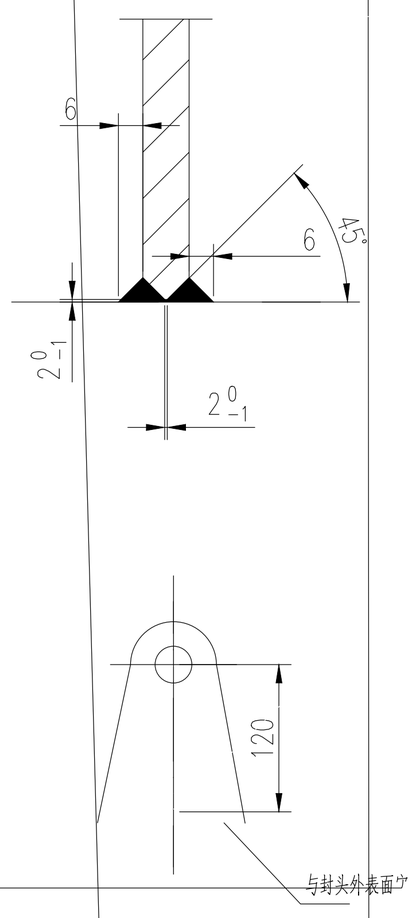

接地板详图

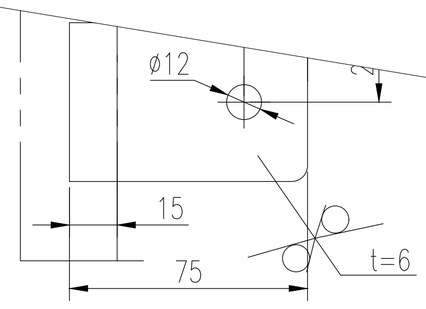

径向接管与壳体焊接详图

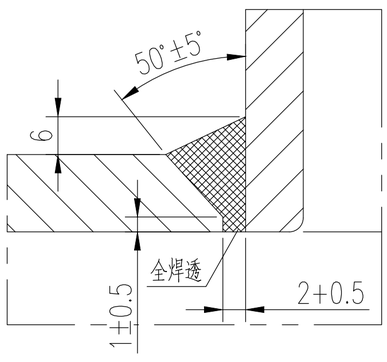

A,B类对接接头详图

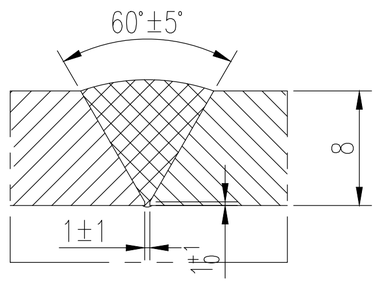

顶丝孔详图

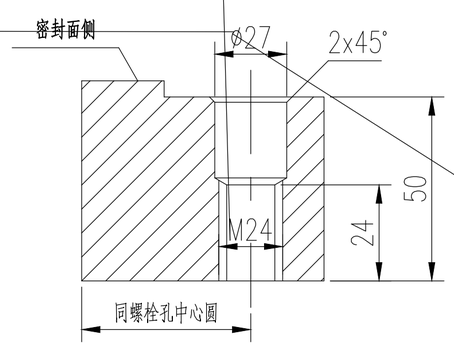

C 向

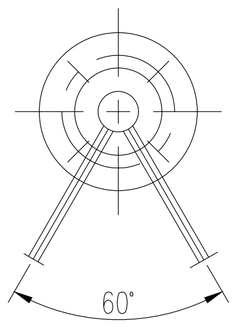

吊耳与壳体焊接详图

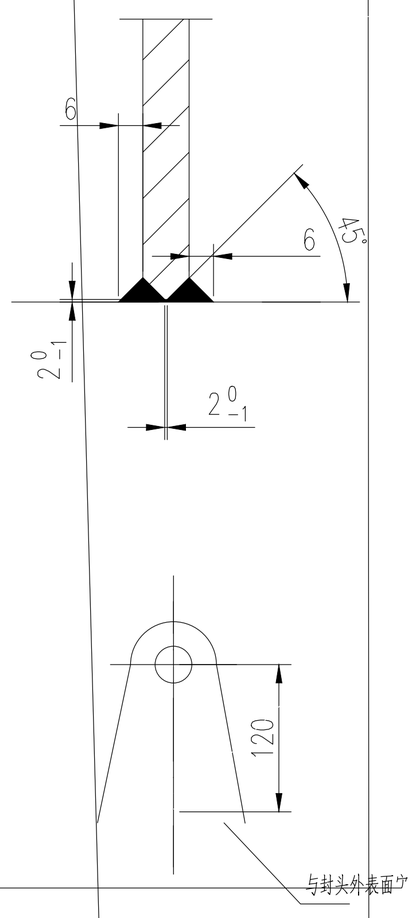

接地板详图

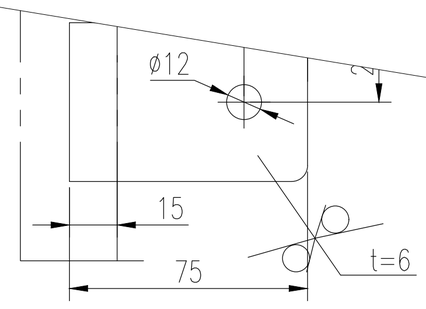

径向接管与壳体焊接详图

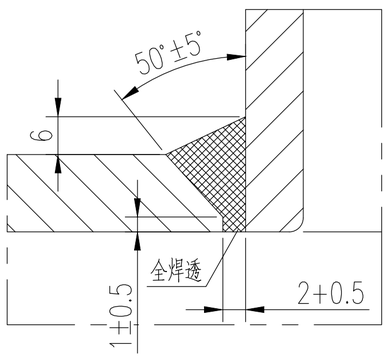

A,B类对接接头详图

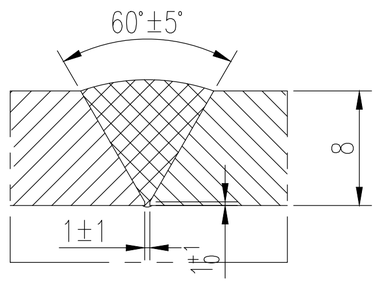

顶丝孔详图

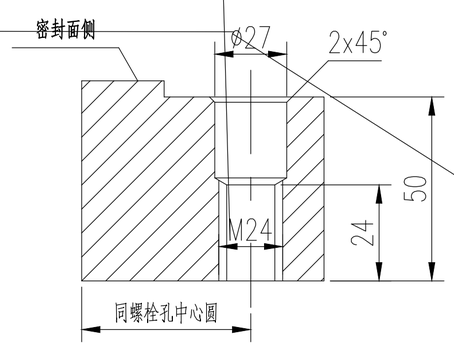

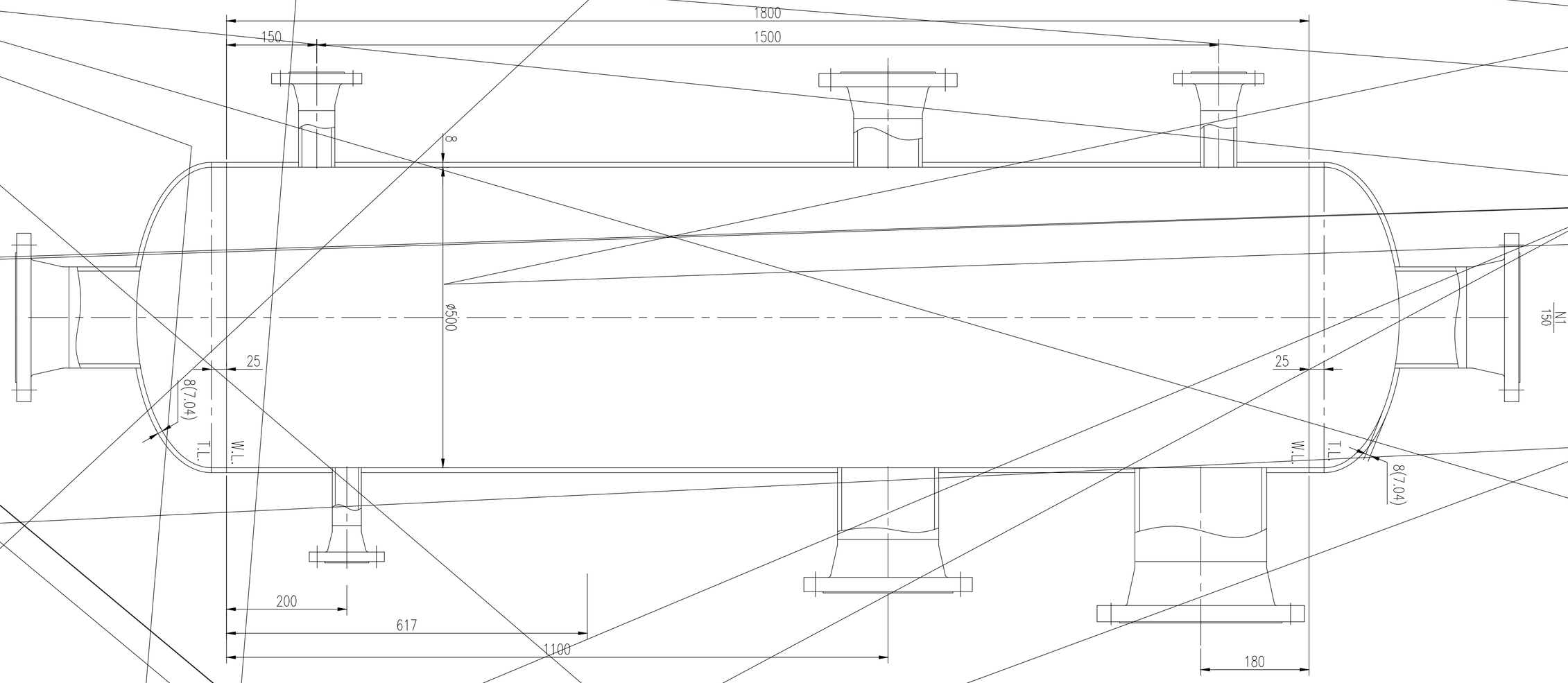
1800
150
1500
8
ø500
25
8(7.04)
T.L.
W.L.
N1
150
200
617
1100
180

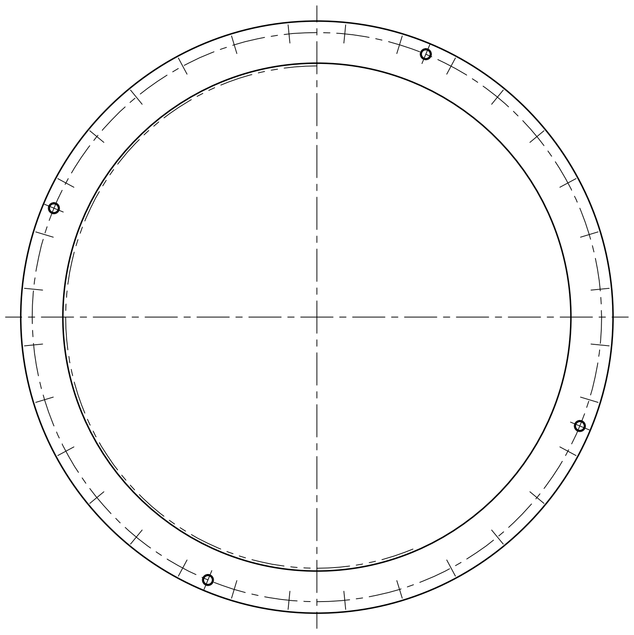

切走 25

楼梯图

6.45°

1:12

设计 审核 图纸(张) 校对 批准 校核

1-3/16-1 法兰 S30403Ⅲ

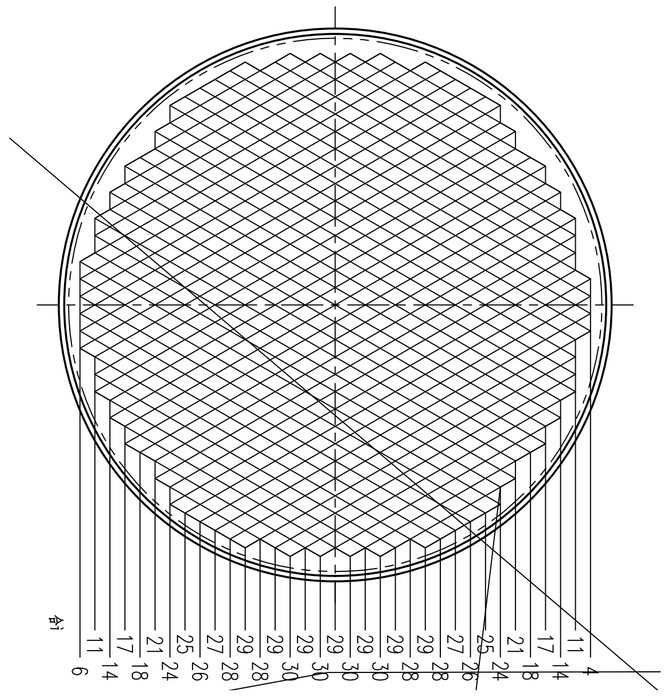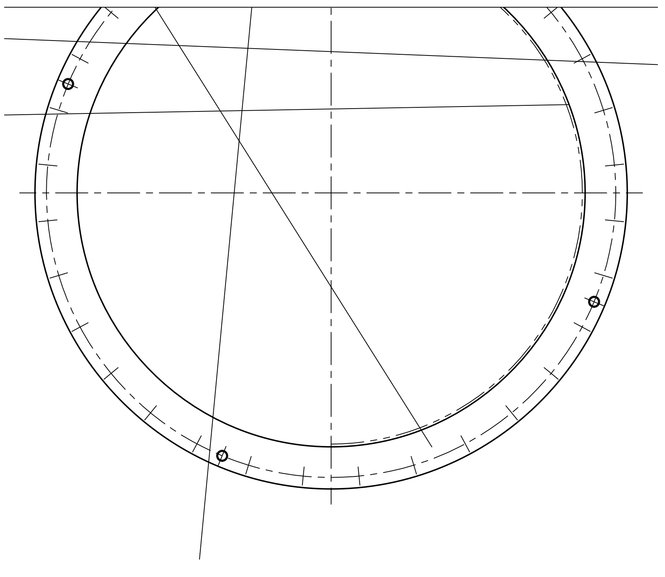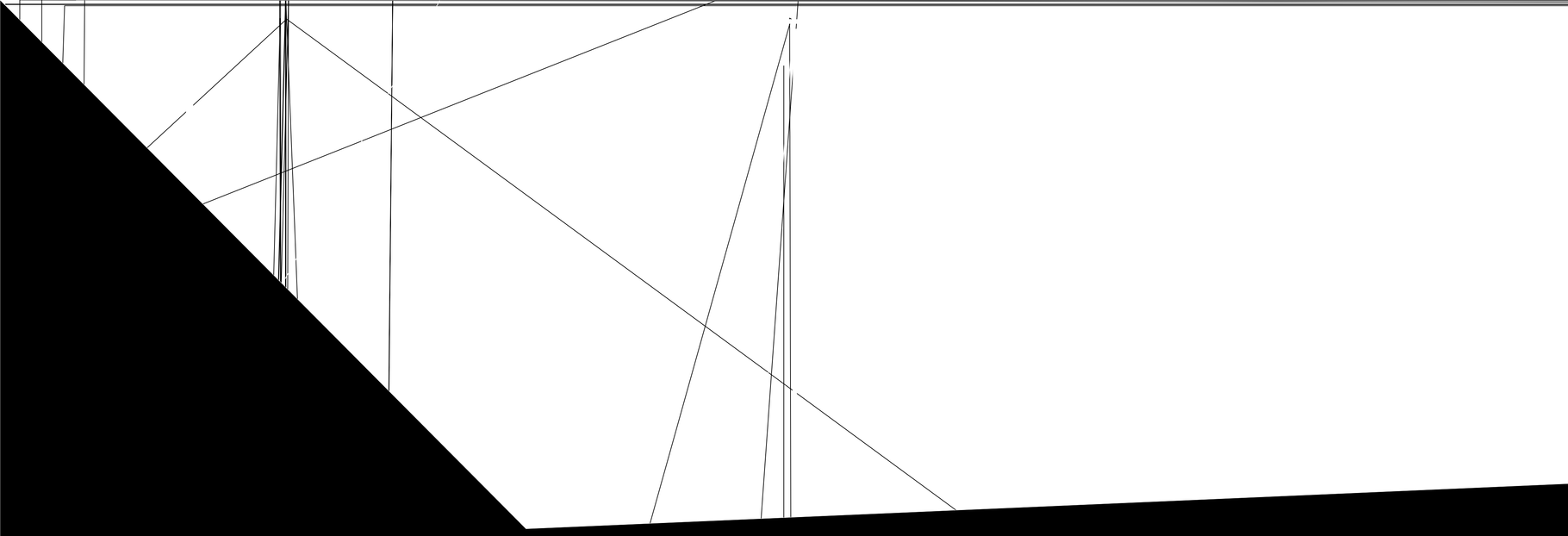
4
11
14
17
18
21
24
25
27
28
29
30
29
30
29
30
29
30
29
28
29
28
27
26
25
24
21
18
17
14
11
6
剑