OPERATING PRESS 5.61

6.87/F.V.

61/116

WELDING SPECIFICATIONS FOR PRESSUR VESSELS 140

保温层厚度/防火层厚度 (mm)
INSULATION/FIRE PROTECTION --/--

张家港化工矿
ZCM

张家
ZCM

张家

ZCM

张家

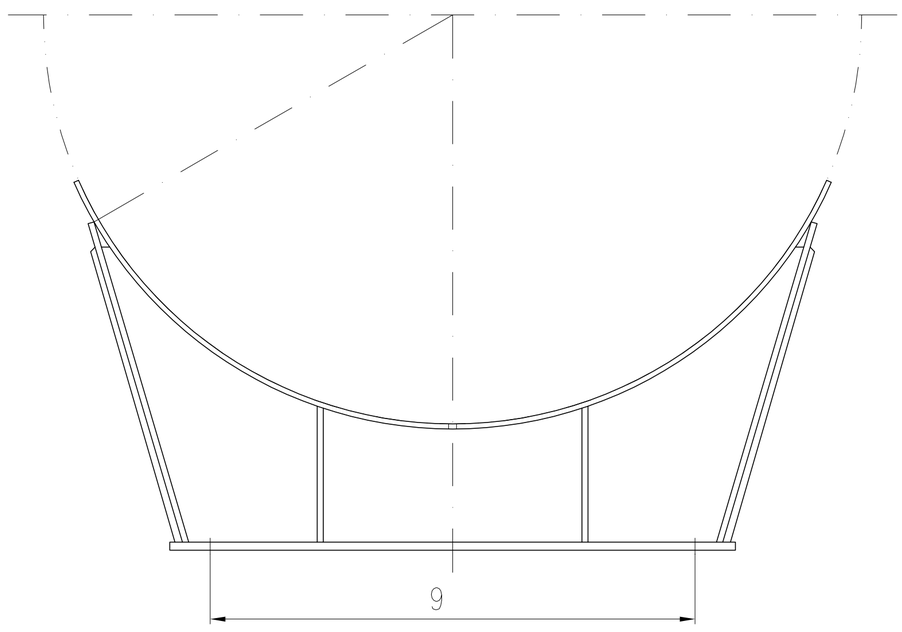

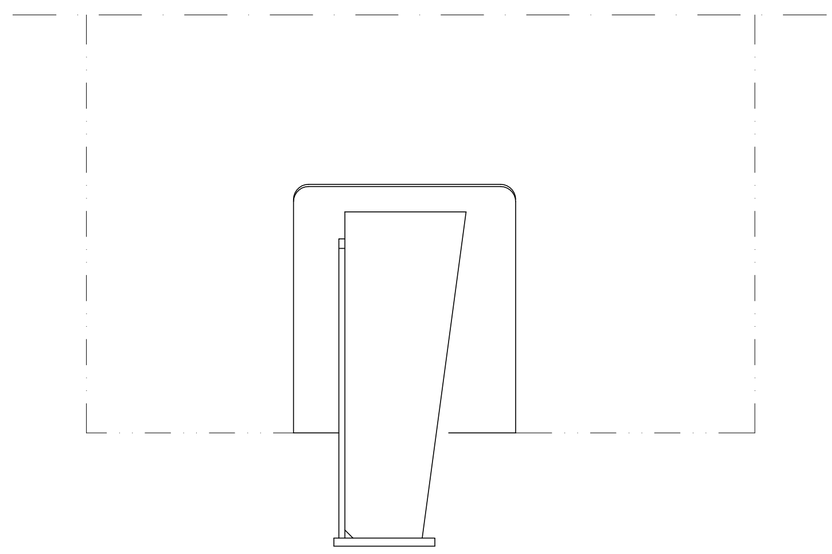

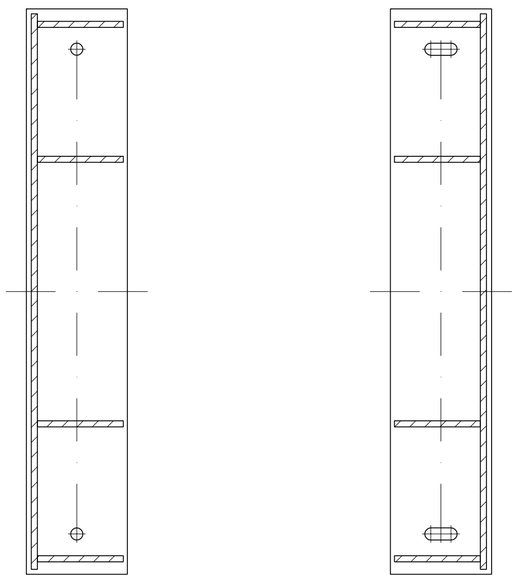

F.S.型

S.S.型